(S1-4)~(W-A)轴立面图A 1:100

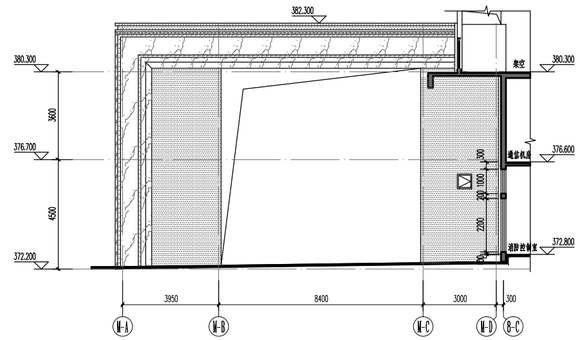

(W-1)~(W-2)轴立面图 1:100

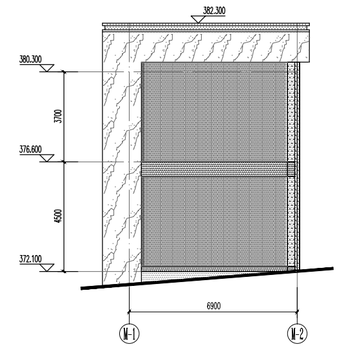

(W-1)~(W-2)轴立面图 1:100

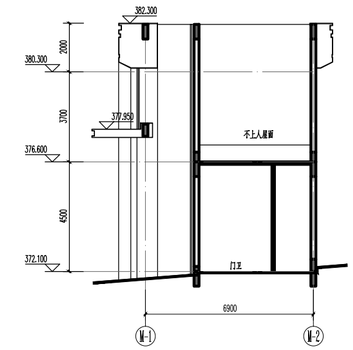

1-1剖面图 1:100

福建省工程勘察设计图纸专用章
福建省新广厦工程设计研究院有限公司
资质 范围：建筑工程
等级:甲级 证号:A135004767
有效期至：2028年12月22日

中华人民共和国一级注册建筑师
姓 名：何灼新
注册号：3500476-006
有效期：至2027年07月22日

(S1-4)~(W-A)轴立面图B 1:100

图例	材质
	米白色石材
	咖色石材
	咖色铝板
	咖色真石漆
	米黄色真石漆

福建省新广厦工程设计研究院有限公司
FUJIAN XinGuangSha ENGINEERING DESIGNCONSULTANT INSTITUTE CO. LTD.
建筑行业（建筑工程）甲级：A135004767
风景园林工程设计专项乙级：A235004764
城乡规划编制乙级：闽自资规乙字2335003
中国福建省福州市福兴大道3号福晟大厦21层 350014
21F, FuSheng Building, NO.3 FuXing Avenue, Fuzhou, Fujian, China, 350014

备 注:
REMARKS

修改后

通用注释:
GENERAL NOTES
1、请勿测量图纸，所有数值以标注尺寸为准。
Do not scale drawing, all dimensions are as shown.
2、所有尺寸均应核实后方可施工。
All dimensions should be verified before construction.
3、本套图纸在取得当地政府主管部门的相关文件并审查通过后方可生效。
This set of drawings can only take effect after obtaining the relevant documents of approval of the local government authorities and having been reviewed.

施工图审查单位:
Drawing Examining Authority

施工图审查合格证编号:
Drawing Examination CERT. NO.

图纸专用章
Drawing Special Seal

注册建筑师执业章
Seal of PRC

注册结构师执业章
Seal of RSE

工程名称:
Project Name
金榜园
地下室

建设单位:
CLIENT
大田创元房地产开发有限公司

工程负责人 PROJECT MANAGER	何灼新	
审 核 AUTHERIZED BY	林诚诚	
专业负责人 DIVISION CHIEF	何灼新	
校 对 CHECKED BY	吴建平	
设 计 DESIGNED BY	何亮庆	
制 图 DRAWN BY	何亮庆	

图 名:
DRAWING TITLE
(S1-4)~(S1-4)轴立面图A
(S1-4)~(S1-4)轴立面图B
(W-1)~(W-2)轴立面图
(W-1)~(W-2)轴立面图 1-1剖面图

工程编号 PROJECT NO.	GS24049		
图 别 CATEGORY	建施	图 号 DRAWING NO.	09
日 期 DATE	2025.07		
版 本 REV.	1.0		